Эллиптический тренажер

Proxima Panda II, арт. PREL-512

Руководство пользователя

Гарантийный талон

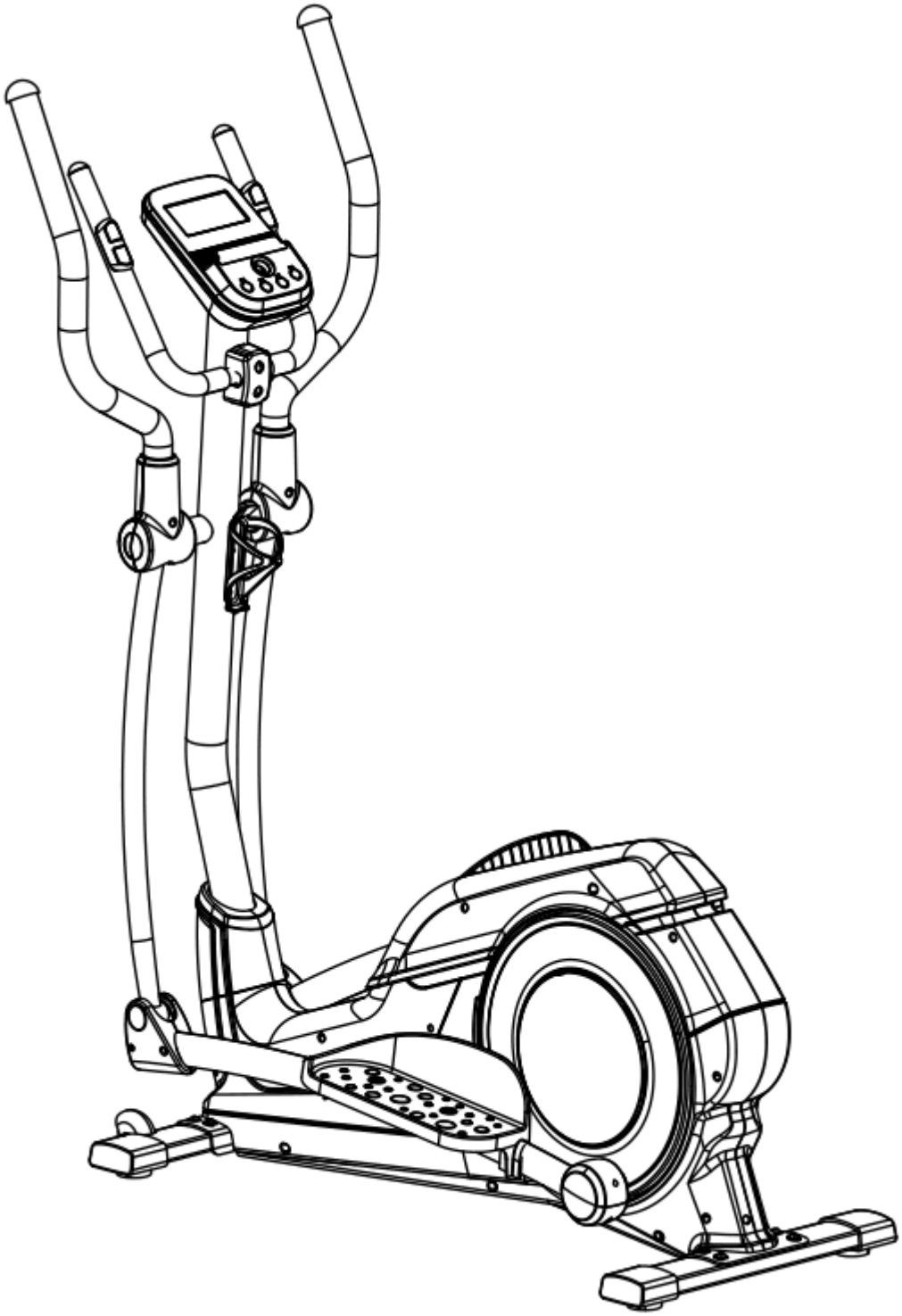

ИНСТРУКЦИЯ ПО СБОРКЕ

ЭТАП 1

Установите два стабилизатор (99 и 58) и зафиксируйте каждый при помощи 4 винтов (60), 4 пружинных шайб (30) и 4 шайб (20, как показано на рисунке.

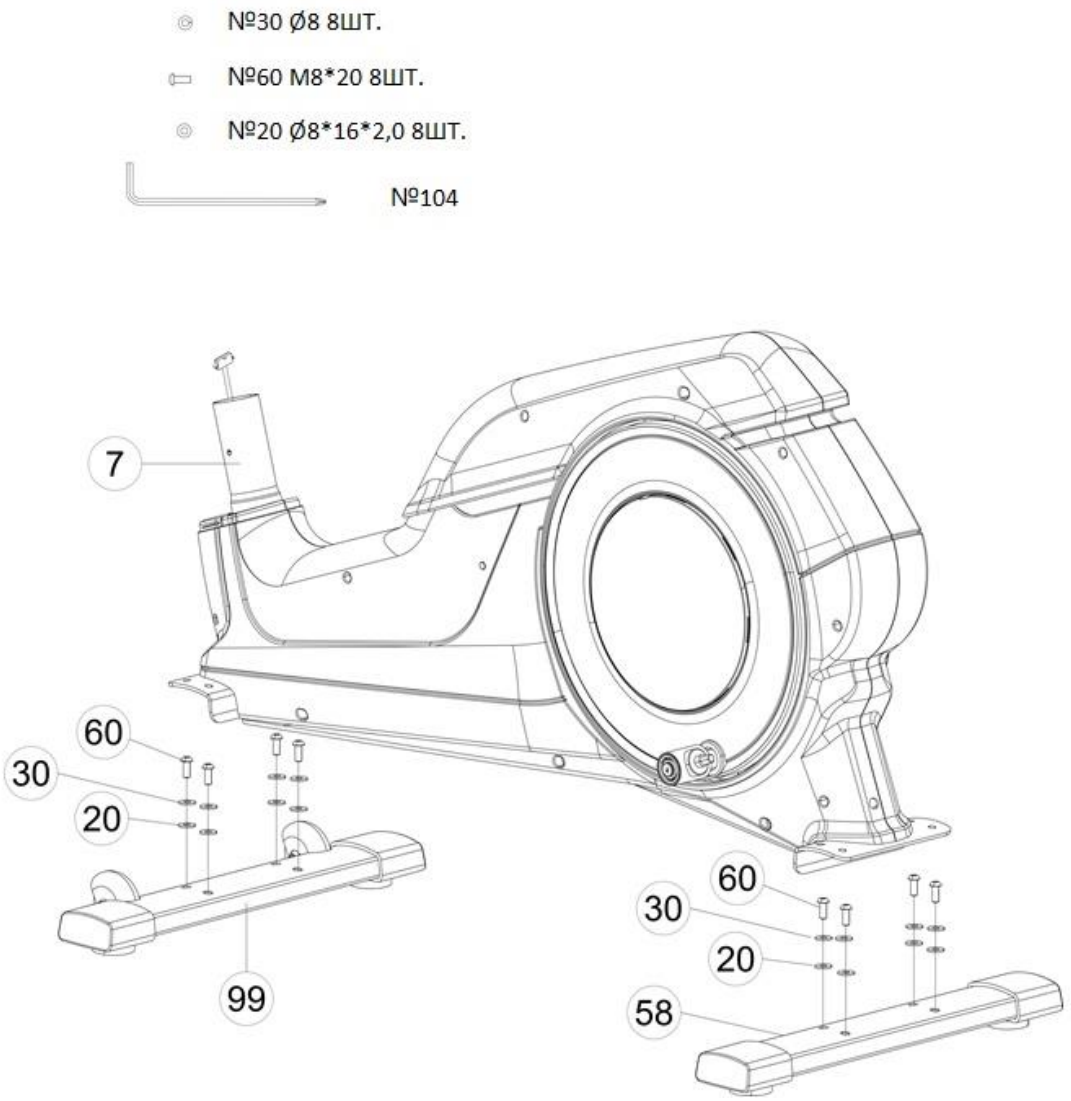

ЭТАП 2

Соедините два кабеля и установите подставку для консоли с декоративной накладкой (35) на основную раму. Зафиксируйте их при помощи винтов (60) и шайб (25 и 30), как показано на рисунке. Удостоверьтесь, что вы не защемили кабели.

Затем прикрепите бутылкодержатель (92) при помощи 2 винтов M5x16(10).

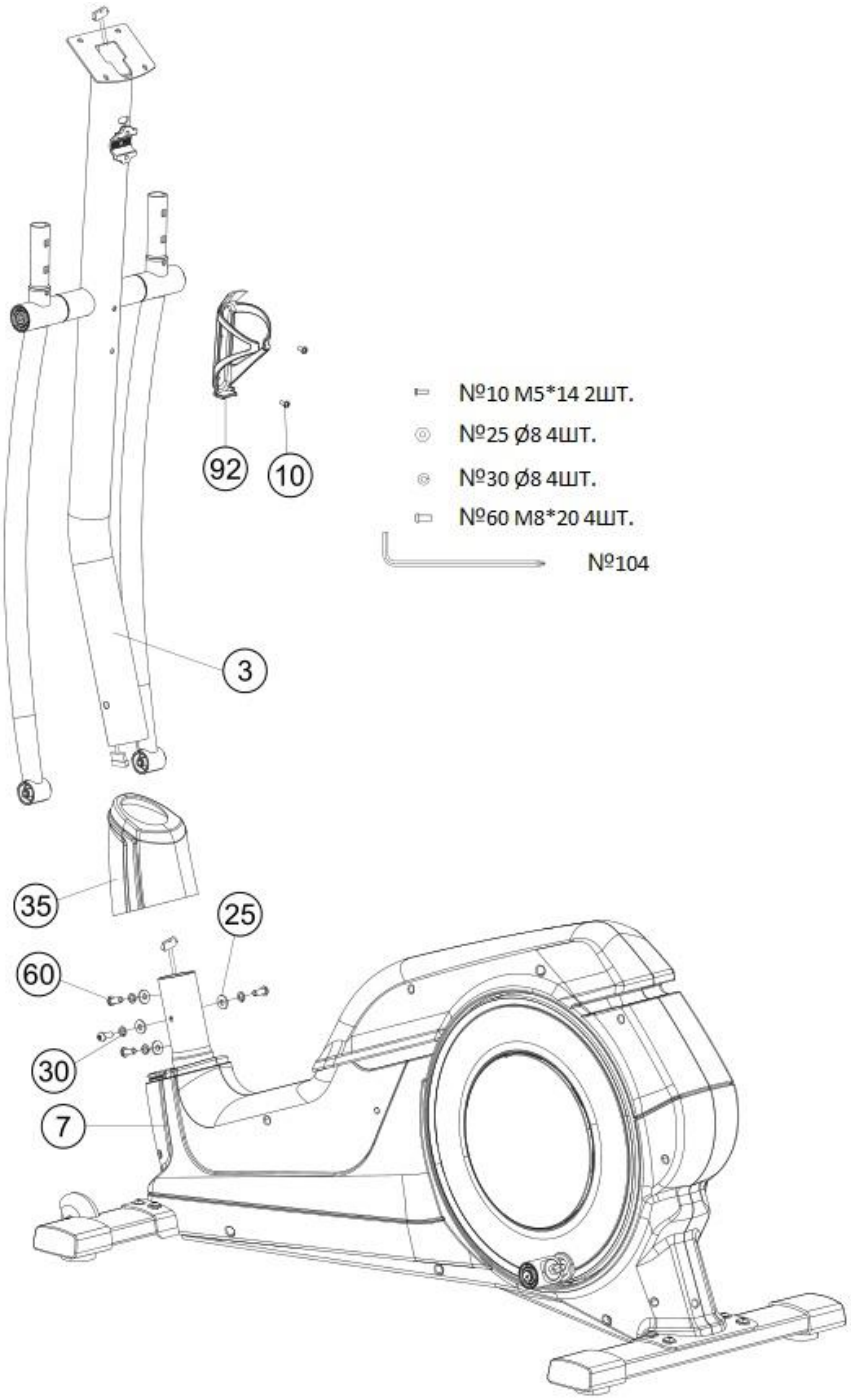

ЭТАП 3

Прикрепите левый и правый рычаги педалей и установите накладки педалей на рычаги спереди и сзади, как показано на рисунке снизу.

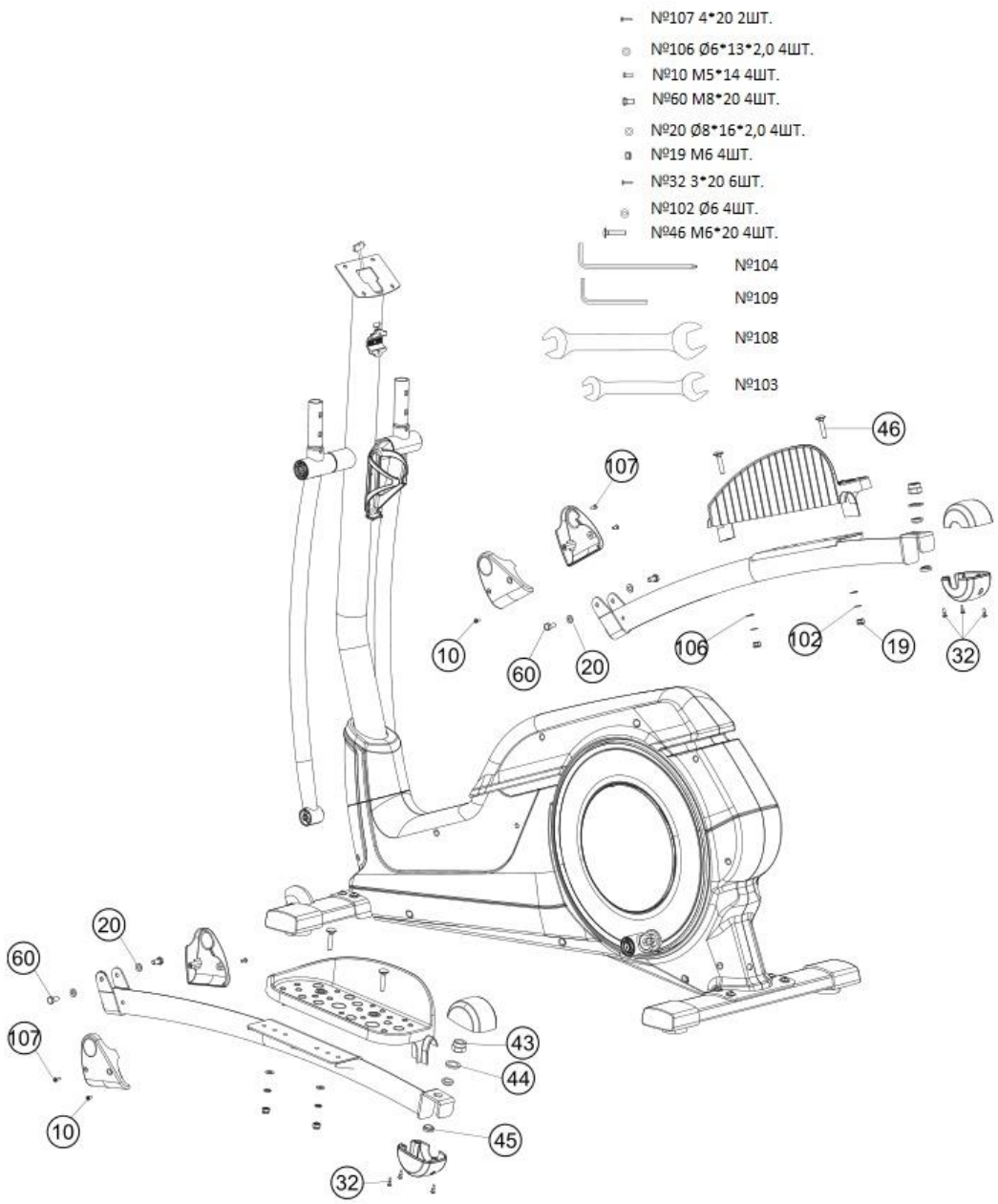

ЭТАП 4

Установите руль (6) и декоративные накладки (28), как показано на рисунке снизу. Обратите внимание на то, чтобы не защемить кабели. Кабели подключаются к консоли на последующих этапах сборки.

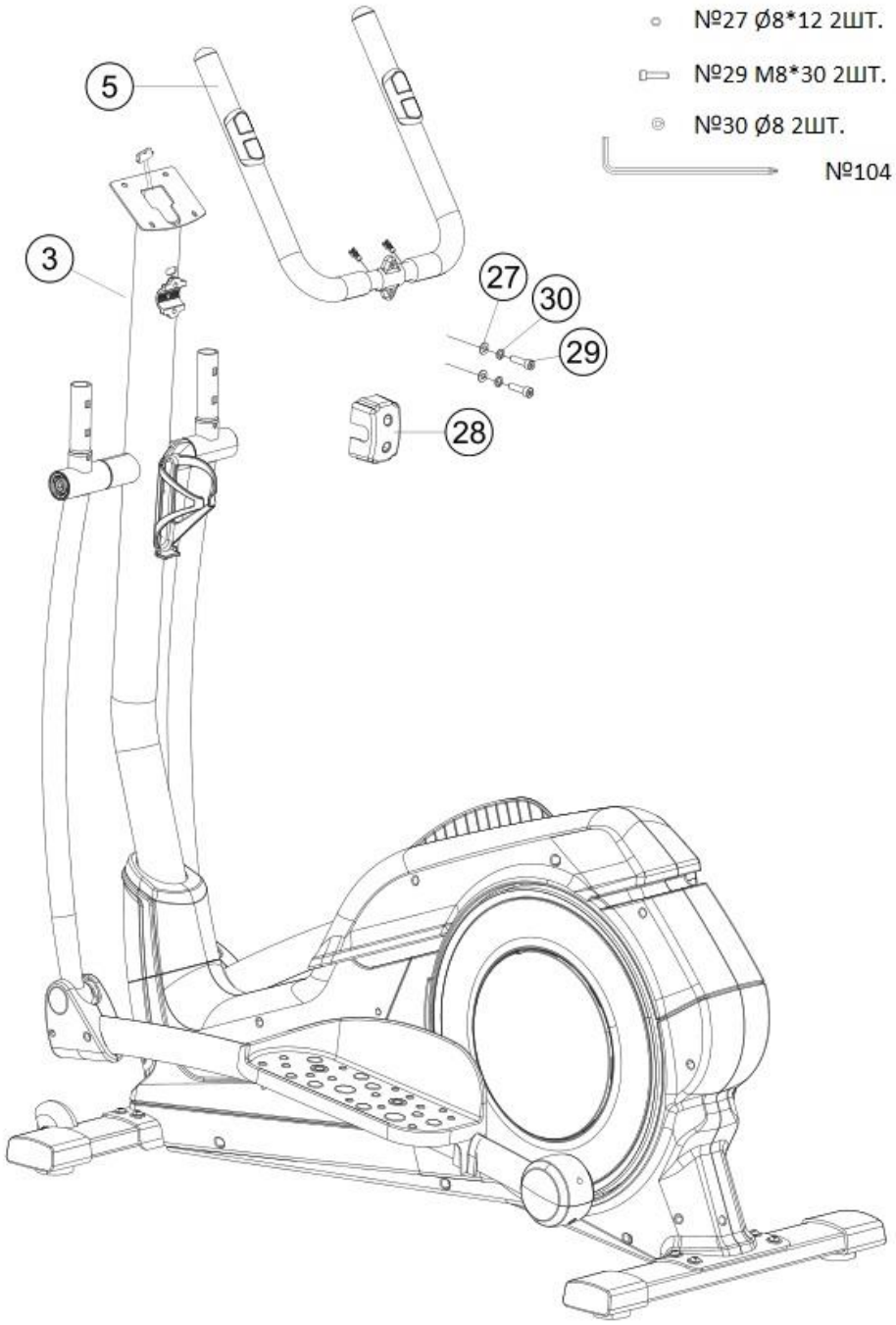

ЭТАП 5

Установите поручни и защитные накладки.

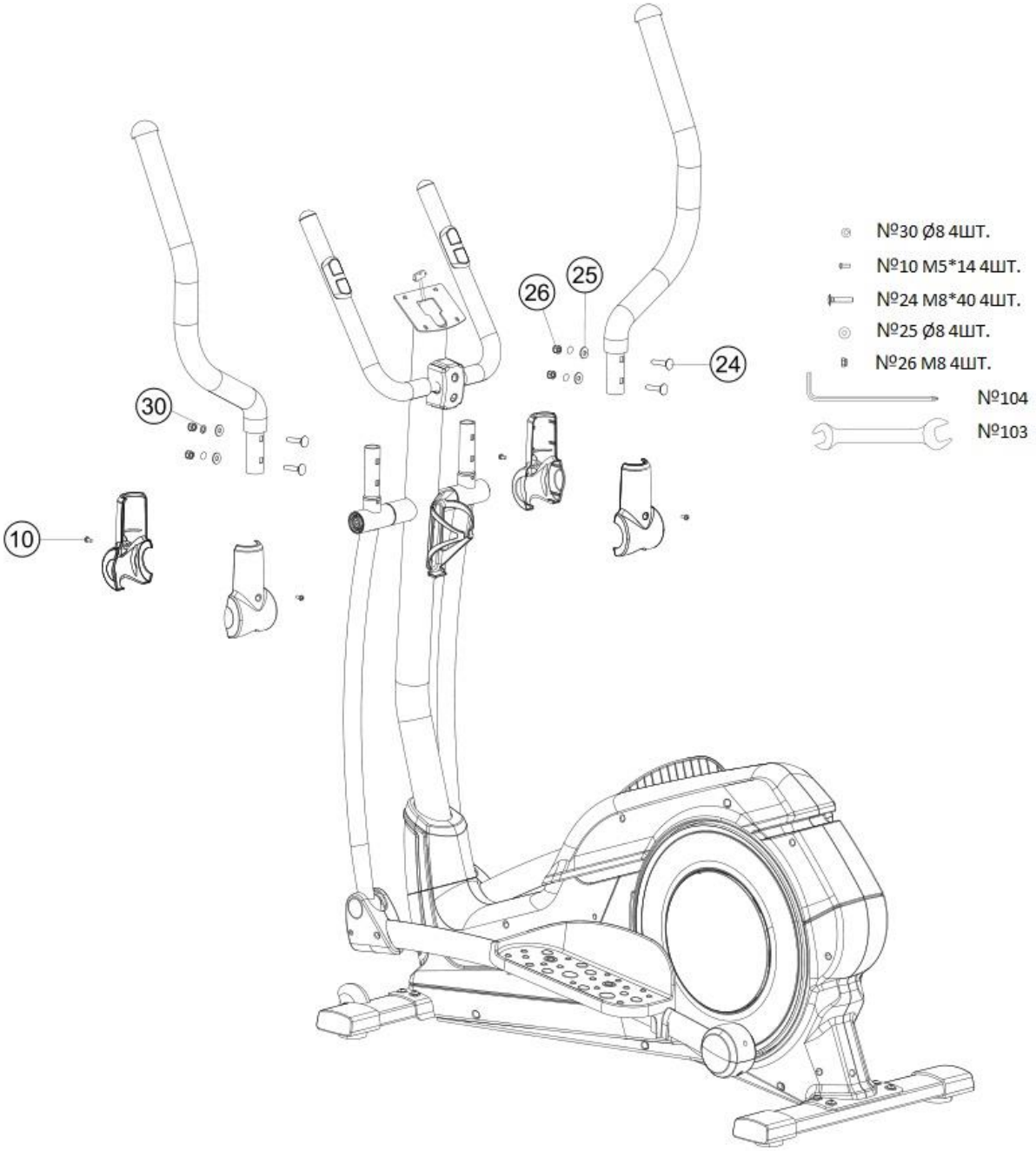

ЭТАП 6

Подключите все кабели к консоли и установите консоль на подставку.

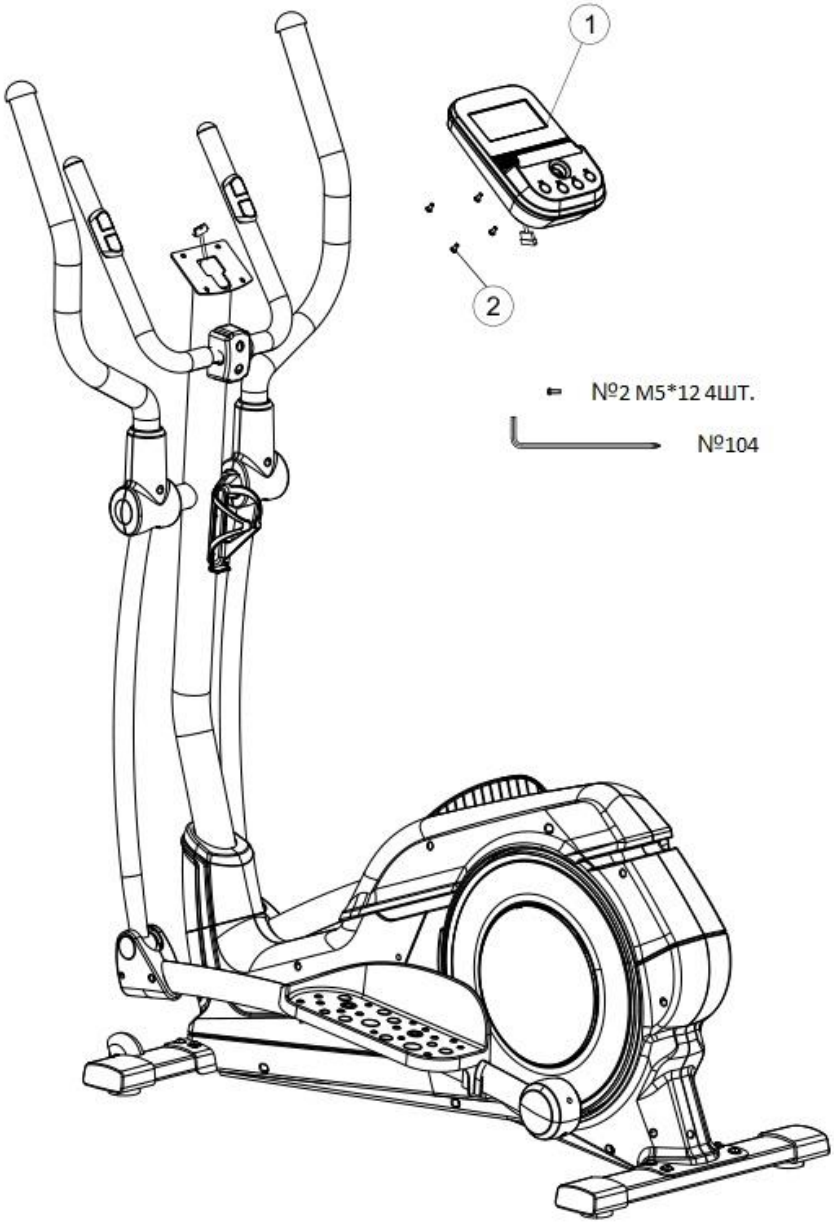

ЭТАП 7

Вставьте кабель блока питания в разъем возле заднего стабилизатора.

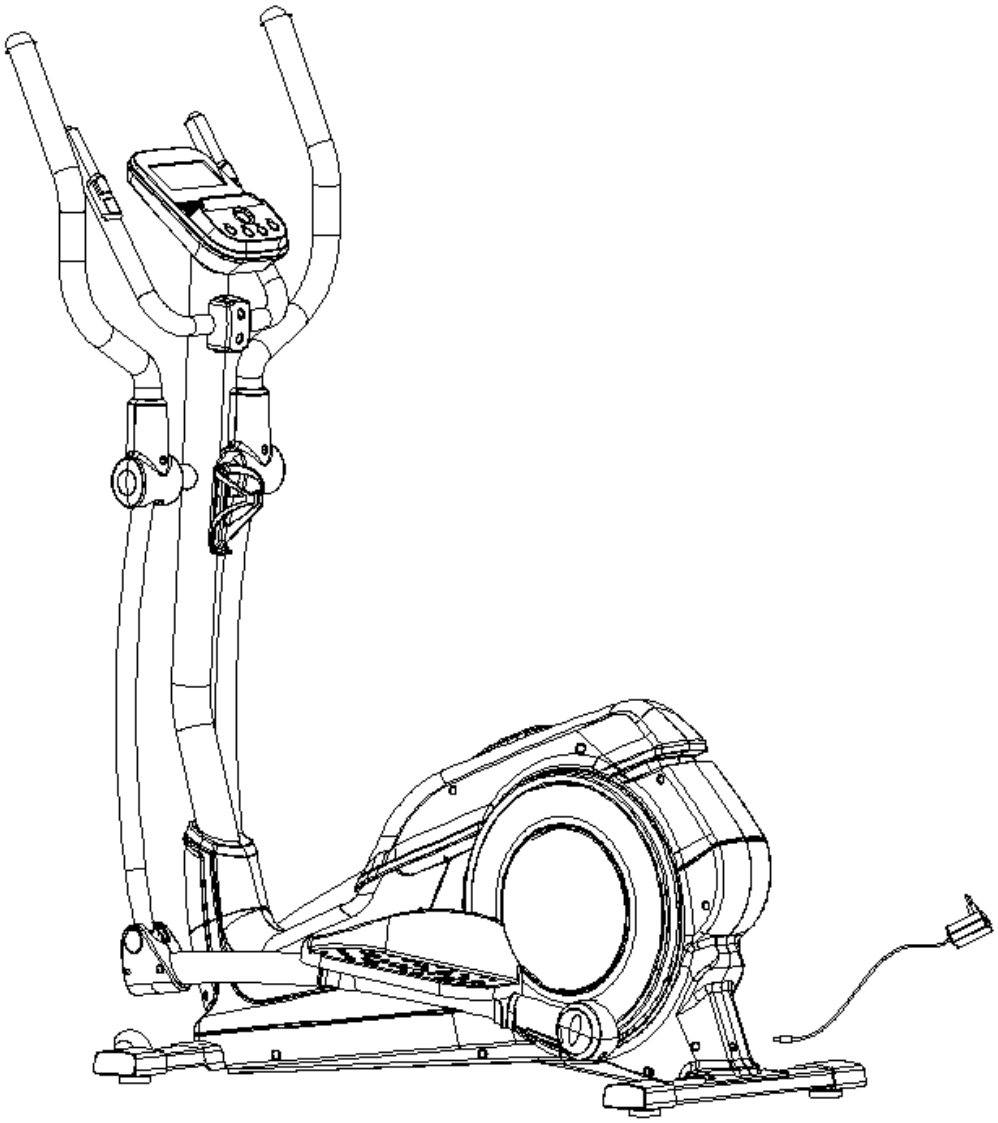

ПЕРЕД НАЧАЛОМ ИСПОЛЬЗОВАНИЯ УДОСТОВЕРЬТЕСЬ, ЧТО БОЛТЫ И ГАЙКИ ХОРОШО ЗАТЯНУТЫ!

ПОДРОБНЫЙ ЧЕРТЕЖ

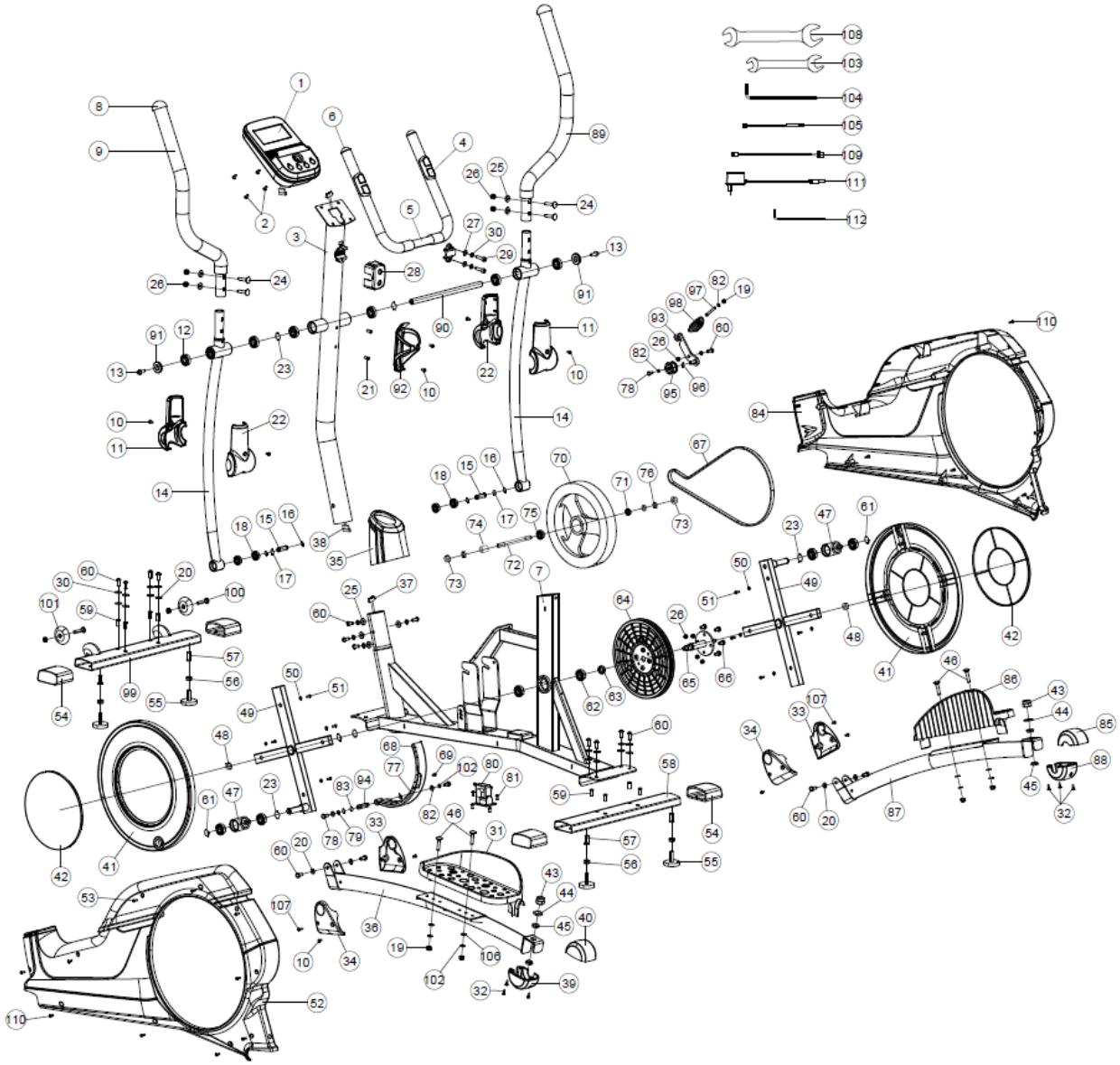

ПЕРЕЧЕНЬ ДЕТАЛЕЙ И ИНСТРУМЕНТОВ

№	Описание	Характеристики	К-во	№	Описание	Характеристики	К-во
1	Консоль		1	68	Кроншейн магнита		1
2	Винт	M5*12	4	69	Винт	M4*16	1
3	Подставка консоли		1	70	Маховое колесо		1
4	Ручной пульсометр		2	71	Подшипник	6000	1
5	Поручень		1	72	Ось маховика		1
6	Наконечник поручня		2	73	Гайка	M10	2
7	Основная рама		1	74	Муфта маховика		1
8	Наконечник левой рукоятки		2	75	Подшипник	6201	1
9	Левая рукоятка		1	76	Гайка	M10*3	3
10	Винт	M5*14	10	77	Магнит		11
11	Задняя накладка		2	78	Винт	M6*12	3
12	Подшипник	6003	12	79	Пружинная шайба	φ6	2
13	Винт	M8*1,0	2	80	Двигатель		1
14	Подставка левого поручня		2	81	Винт	5*12	4
15	Передаточный вал	φ12	2	82	Плоская шайба	6*12*2	4
16	Эластичное кольцо вала	φ12	4	83	Волнистая шайба	12	1
17	Волнистая шайба	φ12	2	84	Правая часть основного кожуха	ABS	1
18	Подшипник	6001	4	85	Верхняя правая накладка	ABS	1
19	Гайка	M6	4	86	Правая рукоятка	ABS	1
20	Плоская шайба	φ8*φ16*2,0T	14	87	Рычаг правой педали		1
21	Обтяжной винт	M5*12	10	88	Нижняя правая накладка	ABS	1
22	Передняя накладка		2	89	Правая рукоятка		1
23	Волнистая шайба	φ17	5	90	Фиксатор оси		1
24	Винт	M8*40	4	91	Плоская шайба	8*25	2
25	Волнистая шайба	φ8	14	92	Бутылкодержатель		1
26	Гайка	M8	9	93	Подставка прижимного ролика		1
27	Плоская шайба	φ8*φ12	2	94	Ось		1
28	Декоративная накладка		1	95	Прижимной ролик	φ30	1
29	Винт	M8*30	2	96	Волнистая шайба	φ10	1
30	Пружинная шайба	Ф8	18	97	Вал пружины	M6*75L	1
31	Левая педаль	ABS	1	98	Нажимная пружина		1
32	Винт	ST3*20	10	99	Передний стабилизатор		1
33	Правая накладка		2	100	Винт	M8*45	2
34	Левая накладка		2	101	Ходовое колесо	φ70	2
35	Накладка стойки компьютера	ABS	1	102	Пружинная шайба	φ6	2

36	Рычаг левой педали		1		103	Рожковый гаечный ключ	13-15	1
37	Нижний кабель	**900L**	1		104	Шестигранный ключ	6*120	2
38	Верхний кабель	**1100L**	1		105	Кабель датчика		1
39	Нижняя левая накладка		1		106	Плоская шайба	Ф6*13*2Т	4
40	Верхняя левая накладка		1		107	Винт	4*20	2
41	Правая прокладка		2		108	Рожковый гаечный ключ	17-19	1
42	Накладка кольцевой вставки		2		109	Кабель постоянного тока		1
43	Гайка	9/16	2		110	Саморез	4,8*16	10
44	Плоская шайба	Ф15*30	2		111	Блок питания		1
45	Пластмассовая шайба	Ф14*30	4		112	Шестигранный ключ	Ф5*65	1
46	Винт	М6*20	4					
47	Гальванизированное соединение		2					
48	Гайка	М10	2					
49	Крест		2					
50	Плоская шайба	Ф5*16	8					
51	Винт	ST4,8*16	8					
52	Левая часть основного кожуха	ABS	1					
53	Винт	ST4*45	7					
54	Заглушка стабилизатора		4					
55	Регулируемые ножки	φ50	4					
56	Гайка	М10*4,5	4					
57	Обтяжной винт	М10*16	4					
58	Задний стабилизатор		1					
59	Обтяжной винт	М8*16	8					
60	Винт	М8*20	16					
61	Эластичное кольцо оси	φ17	3					
62	Подшипник	6004	2					
63	Муфта оси	φ17	1					
64	Пластмассовый шкив	ABS	1					
65	Ось		1					
66	Винт	М8*12	4					
67	Ремень	J6	1					

Руководство пользователя P100M

I. Функции кнопок:

START/STOP (СТАРТ/СТОП)	Начало или прекращение тренировки.
RESET (СБРОС)	В режиме ожидания, используйте кнопку для возврата в главное меню; Нажмите и удерживайте в течение 2 секунд для перезагрузки консоли.
UP (ВВЕРХ) (+)	1. Выбор программы тренировки; 2. Увеличение значения.
MODE (РЕЖИМ)	В режиме ожидания, используйте кнопку для настройки программы тренировки. Кнопка не активна во время работы тренажера.
DOWN (ВНИЗ) (-)	1.Выбор программы тренировки; 2. Уменьшение значения.
RECOVERY (ВОССТАНОВЛЕНИЕ)	Проверка скорости восстановления сердечного ритма.
BODY FAT (КОЛИЧЕСТВО ЖИРА)	КОЛИЧЕСТВО ЖИРА

II. Функции дисплея:

ВРЕМЯ	Диапазон дисплея 0:00 ~ 99:99; Диапазон настройки 5:00 ~ 99:00 минут
РАССТОЯНИЕ	Диапазон дисплея 0 ~ 99,99; Диапазон настройки 1,00 ~ 99,90 КМ
КАЛОРИИ	Диапазон дисплея 0 ~ 9999; Диапазон настройки 100 ~ 9900 калорий
ПУЛЬС	Диапазон дисплея P-30 ~ 230; Диапазон настройки 0-50 ~ 220
ИНТЕНСИВНОСТЬ	Диапазон дисплея 0 ~ 999 ватт; Диапазон настройки 10 ~ 350 ватт
СКОРОСТЬ	0,0~99,9 КМ/Ч
ОБОРОТЫ В МИН.	0~999
КОЛ-ВО ЖИРА	КОЛИЧЕСТВО ЖИРА

III. Эксплуатация:

1. Установите батарейки (или нажмите и удерживайте в течение 2 секунд кнопку RESET). Вы услышите ЗВУКОВОЙ СИГНАЛ, после чего в течение 2 секунд загрузится дисплей (Рисунок 1). На дисплее в течение 1 секунды будут отображаться значения диаметра колеса, КМ или МИЛИ и символ количества жира «E» (Рисунок 2). После этого консоль перейдет в Режим ожидания (Рисунок 3). Двигатель начинает работать с Нагрузкой 1.

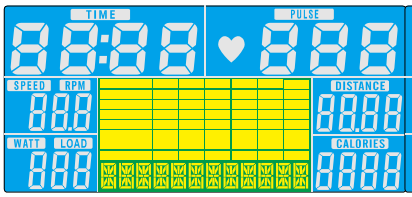

Рисунок 1

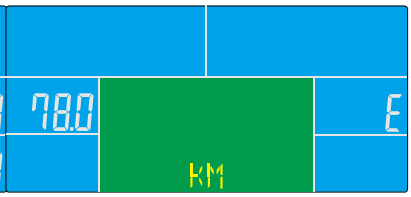

Рисунок 2

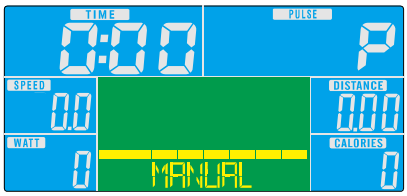

Рисунок 3

2.В Режиме ожидания (Рисунок 3), нажмите на кнопку MODE/ENTER, чтобы выбрать режим тренировки:
РУЧНОЙ→P01→P02→P03→P04→P05→P06→P07→P08→P09→P10→ P11→P12→P13→P14→P15→P16→P17 (по кругу).

3.Чтобы выбрать РЕЖИМ РУЧНОЙ НАСТРОЙКИ, нажмите на кнопку MODE и переходите к настройке ВРЕМЕНИ. Поверните ручку UP(+)/DOWN(-), чтобы установить значение времени, затем нажмите MODE для перехода к настройке следующего параметра: установите значение Расстояния / Калорий (Рисунок 5). После завершения настройки, нажмите на кнопку START/STOP, чтобы запустить программу тренировки и отсчет времени. Поверните ручку UP(+)/DOWN(-), чтобы установить уровень НАГРУЗКИ.

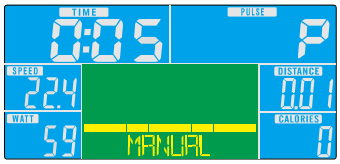

Рисунок 4

Рисунок 5

4.В режиме P01 (Рисунок 6), используйте кнопку START/STOP и затем кнопку RESET, чтобы перейти в главное меню. Когда на дисплее загорится надпись «MANUAL» («РЕЖИМ РУЧНОЙ НАСТРОЙКИ»), поверните ручку UP(+)/DOWN(-) один раз, чтобы перейти в режим P01. Установите целевое значение ВРЕМЕНИ. Используйте ручку UP(+)/DOWN(-) для установки значения или нажмите START для начала тренировки. После завершения обратного отсчета времени, тренажер автоматически останавливается. Чтобы остановить тренажер во время тренировки, используйте кнопку START/STOP.

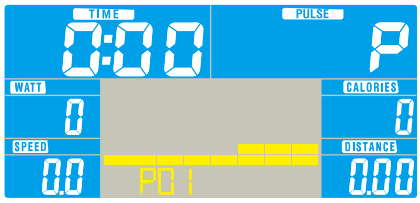

Рисунок 6

5. Настройка в режимах P02~P12 осуществляется также, как в режиме P01.
6. Режимы P13-P16 (режимы контроля частоты пульса) (Рисунок 7). Чтобы вернуться в главное меню из любого режима, нажмите на кнопку START/STOP и затем на кнопку RESET. Когда на дисплее загорится надпись «MANUAL» («РЕЖИМ РУЧНОЙ НАСТРОЙКИ»), поверните ручку UP(+)/DOWN(-), чтобы перейти в режим P13 «Контроль частоты пульса». Нажмите MODE для подтверждения выбора и затем поверните ручку UP(+)/DOWN(-), чтобы установить целевое значение ВРЕМЕНИ. Нажмите MODE для подтверждения выбора и затем установите значение ВОЗРАСТА (НАСТРОЙКА ВОЗРАСТА В РЕЖИМЕ КОНТРОЛЯ ЧАСТОТЫ ПУЛЬСА, диапазон настройки 10-99). Нажмите MODE еще раз для подтверждения выбора. Установите ЦЕЛЕВОЕ ЗНАЧЕНИЕ ЧАСТОТЫ ПУЛЬСА при помощи ручки UP(+)/DOWN(-), диапазон настройки: 0-50~220. После завершения настройки, нажмите на кнопку START/STOP, чтобы запустить программу тренировки и отсчет времени. Программу тренировки можно запустить при помощи кнопки START непосредственно после входа в режим контроля частоты пульса (P13-P16). После завершения обратного отсчета ВРЕМЕНИ вы услышите звуковой сигнал.

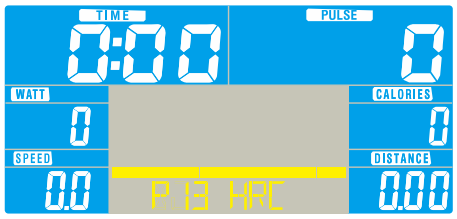

Рисунок 7

7. Режим P17 (Режим с целевым значением ИНТЕНСИВНОСТИ) (Рисунок 8. Чтобы вернуться в главное меню из любого режима, нажмите на кнопку START/STOP и затем на кнопку RESET. Когда на дисплее загорится надпись «MANUAL» («РЕЖИМ РУЧНОЙ НАСТРОЙКИ»), поверните ручку UP(+)/DOWN(-), чтобы перейти в режим P17 «РЕЖИМ С ЦЕЛЕВЫМ ЗНАЧЕНИЕМ ИНТЕНСИВНОСТИ»). Нажмите MODE для подтверждения выбора. Поверните ручку UP(+)/DOWN(-), чтобы установить целевое значение ВРЕМЕНИ (1~99 минут). Нажмите MODE для подтверждения выбора. Затем установите целевой значение ИНТЕНСИВНОСТИ (диапазон 10~350, по умолчанию = 120). Нажмите MODE для подтверждения выбора. Нажмите START, чтобы начать тренировку. Уровень нагрузки будет автоматически установлен в соответствии с

введенным значением ИНТЕНСИВНОСТИ (Рисунок 9). Поверните ручку UP(+)/DOWN(-), чтобы отрегулировать значение ИНТЕНСИВНОСТИ.

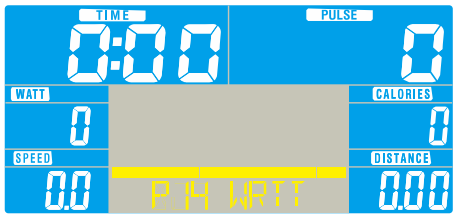

Рисунок 8

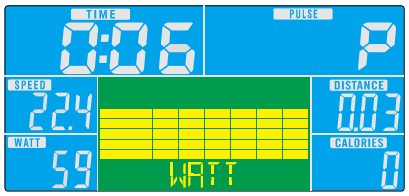

Рисунок 9

8. Функция ВОССТАНОВЛЕНИЯ:

(1). Если тренажер не получает информацию о ЧАСТОТЕ ПУЛЬСА пользователя, кнопка не активна.

(2). Когда на дисплее отобразится значение ЧАСТОТЫ ПУЛЬСА, нажмите эту кнопку.

i. На дисплее отображаются только значения ВРЕМЕНИ и ПУЛЬСА. Другие функции не активны (Рисунок 10).

ii. В секции «ВРЕМЯ» отображается обратный отсчет «0:60» (вне зависимости от получения информации о частоте пульса пользователя; обратный отсчет ВРЕМЕНИ завершается при достижении 0). На дисплее отобразится текущее значение ЧАСТОТЫ ПУЛЬСА. После завершения обратного отчета на дисплее отобразится значение «FX» (X=1....6) и прозвучит звуковой сигнал. Нажмите на кнопку RECOVERY, чтобы вернуться в главное меню.

(3). Во время отсчета в режиме ВОССТАНОВЛЕНИЯ, пользователь может нажать кнопку RECOVERY для остановки измерения и возврата в предыдущее меню.

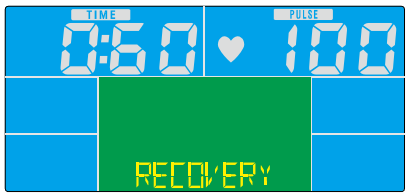

* МЕРЫ ПРЕДОСТОРОЖНОСТИ *

ПОЖАЛУЙСТА, СОБЛЮДАЙТЕ МЕРЫ ПРЕДОСТОРОЖНОСТИ, ПРИВЕДЕННЫЕ НИЖЕ, ЧТОБЫ ИЗБЕЖАТЬ ТРАВМИРОВАНИЯ И/ИЛИ НЕСЧАСТНЫХ СЛУЧАЕВ.

1. НЕ ДОПУСКАЙТЕ К ТРЕНАЖЕРУ ДЕТЕЙ; НЕ ПОДПУСКАЙТЕ ДЕТЕЙ БЛИЗКО К ТРЕНАЖЕРУ ВО ВРЕМЯ ТРЕНИРОВКИ.

2. НЕ ЗАНИМАЙТЕСЬ В ПОЛОЖЕНИИ СТОЯ.

3. НЕ НАДЕВАЙТЕ СВОБОДНУЮ ОДЕЖДУ, БРЮКИ ИЛИ ЮБКИ.

4. НАДЕВАЙТЕ ОБУВЬ С РЕЗИНОВОЙ РИФЛЕНОЙ ПОДОШВОЙ ИЛИ ОБУВЬ ДЛЯ ЗАНЯТИЙ ТЕННИСОМ.

5. УСТАНАВЛИВАЙТЕ ТРЕНАЖЕР НА ГЛАДКУЮ, ТВЕРДУЮ ПОВЕРХНОСТЬ.

6. СИСТЕМА ТОРМОЖЕНИЯ ТРЕНАЖЕРА РАБОТАЕТ ПО РАЗНОМУ В ЗАВИСИМОСТИ ОТ СКОРОСТИ.

7. ТРЕНАЖЕР ПРЕДНАЗНАЧЕН ДЛЯ ДОМАШНЕГО ИСПОЛЬЗОВАНИЯ.

8. ПЕРЕД КАЖДЫМ ИСПОЛЬЗОВАНИЕМ ПРОВЕРЯЙТЕ, ЧТОБЫ ВСЕ ДЕТАЛИ БЫЛИ НАДЕЖНО ЗАФИКСИРОВАНЫ. ПРИ ОБНАРУЖЕНИИ НЕИСПРАНОСТЕЙ, НЕ ЗАНИМАЙТЕСЬ НА ТРЕНАЖЕРЕ ДО ВЫПОЛНЕНИЯ РЕМОНТА.

9. ТОРМОЗНЫЕ КОЛОДКИ ПОДВЕРЖЕНЫ ИЗНОСУ. ПЕРЕД НАЧАЛОМ ИСПОЛЬЗОВАНИЯ УДОСТОВЕРЬТЕСЬ, ЧТО ОНИ ИСПРАВНЫ.

10. БЕЗОПАСНОСТЬ УСТРОЙСТВА МОЖНО ГАРАНТИРОВАТЬ ТОЛЬКО ПРИ ВЫПОЛНЕНИИ РЕГУЛЯРНОГО ОСМОТРА НА ПРЕДМЕТ ПОВРЕЖДЕНИЙ И ИЗНОСА.

11. ТРЕНАЖЕР НЕ ПРЕДНАЗНАЧЕН ДЛЯ ТЕРАПЕВТИЧЕСКОГО ИСПОЛЬЗОВАНИЯ.

РАЗМИНКА

15 секунд с каждой стороны

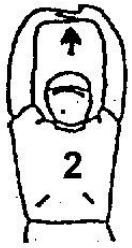

20 секунд

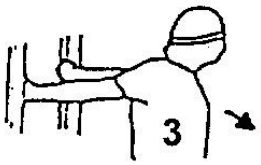

20 секунд

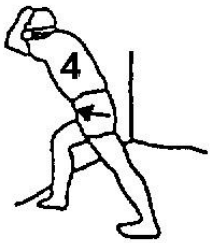

25 секунд

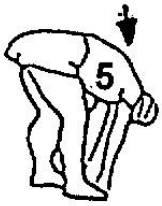

20 секунд

20 секунд

30 секунд

25 секунд для каждой ноги

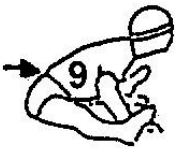

30 секунд

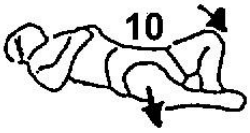

20 секунд

5 секунд x 3 раза

20 секунд

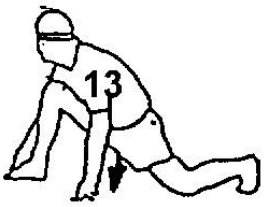

20 секунд для каждой ноги

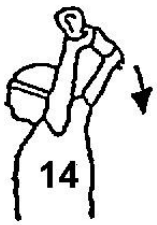

5 раз

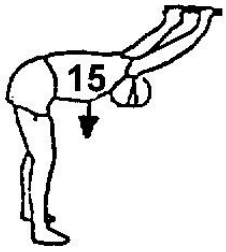

15 секунд

ГАРАНТИЙНЫЙ ТАЛОН

Заполняется продавцом

Модель_____

Артикул_____

Серийный номер_____

Дата продажи_____

Гарантийный срок_____

Печать и подпись продавца

_____

_____

Заполняется мастером при обслуживании

Модель_____

Серийный номер_____

Неисправность_____

_____

Проведенные работы_____

_____

Ф.И.О. и подпись мастера

_____

Дата ремонта

_____

Заполняется мастером при обслуживании

Модель_____

Серийный номер_____

Неисправность_____

_____

Проведенные работы_____

_____

Ф.И.О. и подпись мастера

_____

Дата ремонта

_____

Заполняется мастером при обслуживании

Модель_____

Серийный номер_____

Неисправность_____

_____

Проведенные работы_____

_____

Ф.И.О. и подпись мастера

_____

Дата ремонта

_____

1. Производитель гарантирует:

1.1. Исправность изделия при продаже и безопасность в эксплуатации;

1.2. Восстановление функциональности изделия в течение указанного гарантийного периода с момента приобретения (посредством ремонта, а в случае его невозможности посредством замен).

2. Условия гарантийного обслуживания:

2.1. Обслуживание производится только в сертифицированных сервисных центрах, адреса которых указаны на сайте производителя (www.proxima-fitness.ru).

2.2. Прием изделия в обслуживание сервисным центром осуществляется только при наличии данного гарантийного талона, оформленного надлежащим образом и документов, подтверждающих факт покупки (товарный чек, кассовый чек). Неисправное изделие должно быть сдано в сервисный центр в полной комплектации, с технической документацией.

2.3. Срок гарантийного ремонта определяется степенью неисправности изделия.

2.4. Под неисправностью подразумевается потеря работоспособности изделия, которая может быть продемонстрирована сотруднику сервисного центра.

2.5. При необоснованном обращении в сервисный центр покупателю может быть выставлен счет за диагностику неисправности. Необоснованным считается обращение по поводу устранения неисправностей в работе изделия, не потребовавших замены или ремонта комплектующих, а также, если при диагностике выяснено, что неисправности как таковой нет, а обращение явилось следствием неправильного подключения или эксплуатации. Счет также выставляется в случаях, признанных уполномоченным сервисным центром не гарантийными.

3. Ограничение гарантийных обязательств:

3.1. Претензии по комплектации и внешнему виду изделия принимаются только при его покупке.

3.2. Гарантийные обязательства не распространяется на расходные материалы (включая батареи, аккумуляторы и т.д.)

3.3. Гарантия не распространяется на ущерб, причиненный другому оборудованию, работающему в сопряжении с данным изделием.

3.4. Гарантийные обязательства не распространяются на изделие в следующих случаях:

- выход изделия из строя по вине покупателя (нарушения им правил эксплуатации, работа в недокументированных режимах, неправильная установка и подключение, превышение допустимой рабочей температуры, перегрев и т.п.)
- наличие внешних и/или внутренних механических повреждений (замятых контактов, трещин, следов удара, сколов и т.п), полученных в результате неправильной эксплуатации установки или транспортировки, воздействий на изделие чрезмерной силы, химически агрессивных веществ;
- наличие признаков ремонта неуполномоченными лицами;
- наличие повреждений, полученных в результате аварий, воздействия на изделие огня, влаги, попадания внутрь корпуса насекомых, пыли, посторонних предметов и т.п.
- наличие повреждений, полученных в результате неправильного подключения изделия в электросеть и/или эксплуатации изделия при нестабильном напряжении в электросети (отклонение напряжения более 10%, а также отсутствия (или выполненного с отклонениями от стандарта) заземления

С условиями гарантии покупатель ознакомлен надлежащим образом, к внешнему виду и комплектации претензий нет, все возникшие у покупателя вопросы ему полностью разъяснены, покупатель, не имеет как-либо заблуждений относительно содержания условий гарантии на изделие.

Подпись покупателя _____